Technisches Datenblatt

Produktmerkmale

Pommeswärmer Heizung unten 230 V / 1N		
Modell	**SAP -Code**	00004880
UH 12	**Eine Gruppe von Artikeln - Web**	Fritteuse und Pommeswärmer



SAP -Code	00004880	**Nettogewicht / kg]**	6.00
Netzbreite [MM]	268	**Power Electric [KW]**	0.350
Nettentiefe [MM]	351	**Wird geladen**	230 V / 1N - 50 Hz
Nettohöhe [MM]	231		

RM GASTRO, s.r.o.,
Třída Čs. armády 816,
391 81 Veselí nad Lužnicí 1, ID:49825062

Technisches Datenblatt

Technische Zeichnung

Pommeswärmer Heizung unten 230 V / 1N		
Modell	**SAP -Code**	00004880
UH 12	**Eine Gruppe von Artikeln - Web**	Fritteuse und Pommeswärmer

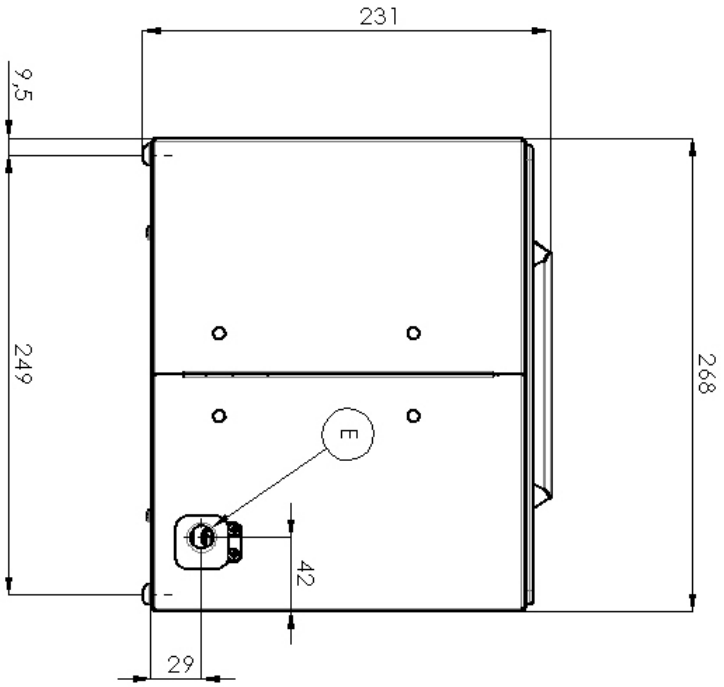

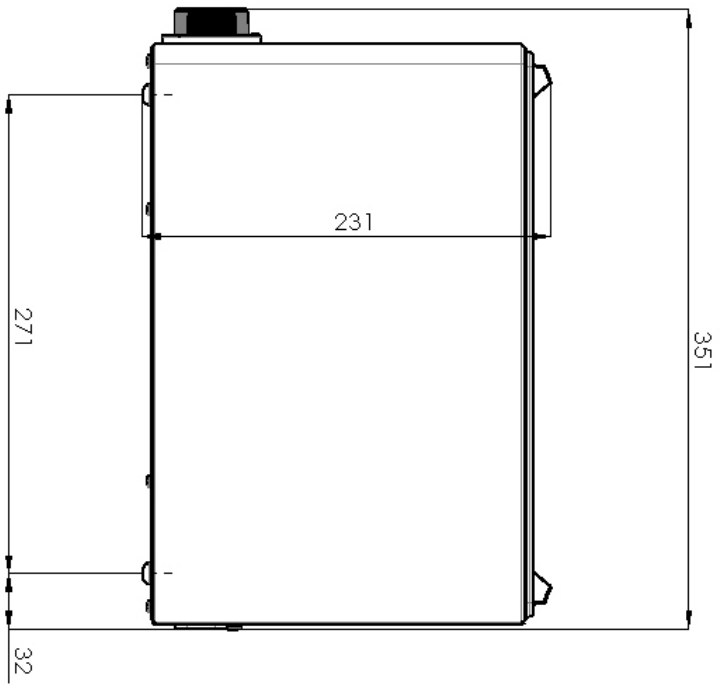

RM GASTRO, s.r.o.,
Třída Čs. armády 816,
391 81 Veselí nad Lužnicí 1, ID:49825062

Technisches Datenblatt

Produkt Vorteile

Pommeswärmer Heizung unten 230 V / 1N		
Modell	**SAP -Code**	00004880
UH 12	**Eine Gruppe von Artikeln - Web**	Fritteuse und Pommeswärmer

1

Binden

lange Lebensdauer
Edelstahlwiderstand von AISI 304
Das Material rostet nicht

- Einsparungen bei Serviceinterventionen
- Einfache Reinigung des Geräts

2

Grad des Schutzes von Kontrollen IPX4

Wartung -frei
Wasserbeständigkeit
lange Lebensdauer

- Einsparungen bei Serviceinterventionen
- Einfache Reinigung des Geräts

RM GASTRO, s.r.o.,
Třída Čs. armády 816,
391 81 Veselí nad Lužnicí 1, ID:49825062

Technisches Datenblatt

technische Parameter

Pommeswärmer Heizung unten 230 V / 1N		
Modell	**SAP -Code**	00004880
UH 12	**Eine Gruppe von Artikeln - Web**	Fritteuse und Pommeswärmer

1. **SAP -Code:**
   00004880
2. **Netzbreite [MM]:**
   268
3. **Nettentiefe [MM]:**
   351
4. **Nettohöhe [MM]:**
   231
5. **Nettogewicht / kg]:**
   6.00
6. **Bruttobreite [MM]:**
   310
7. **Grobtiefe [MM]:**
   450
8. **Bruttohöhe [MM]:**
   330
9. **Bruttogewicht [kg]:**
   7.00
10. **Gerätetyp:**
    Elektrisches Gerät
11. **Konstruktionstyp des Geräts:**
    Tischgerät
12. **Power Electric [KW]:**
    0.350
13. **Wird geladen:**
    230 V / 1N - 50 Hz
14. **Schutz der Kontrollen:**
    IPX4
15. **Indikatoren:**
    Betrieb und Heizen
16. **Querschnitt der Leiter CU [mm^2]:**
    0,5

RM GASTRO, s.r.o.,
Třída Čs. armády 816,
391 81 Veselí nad Lužnicí 1, ID:49825062